부 평 교	바닥판 상면 손상현황도	P1 ~ A2(S2)

KEY PLAN

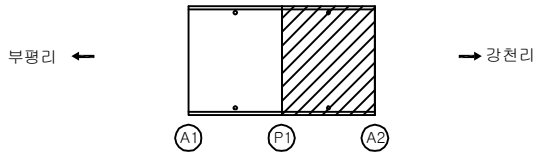
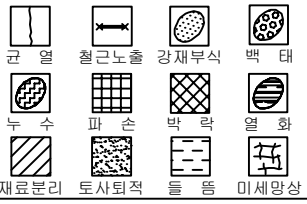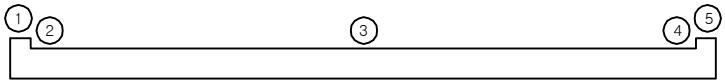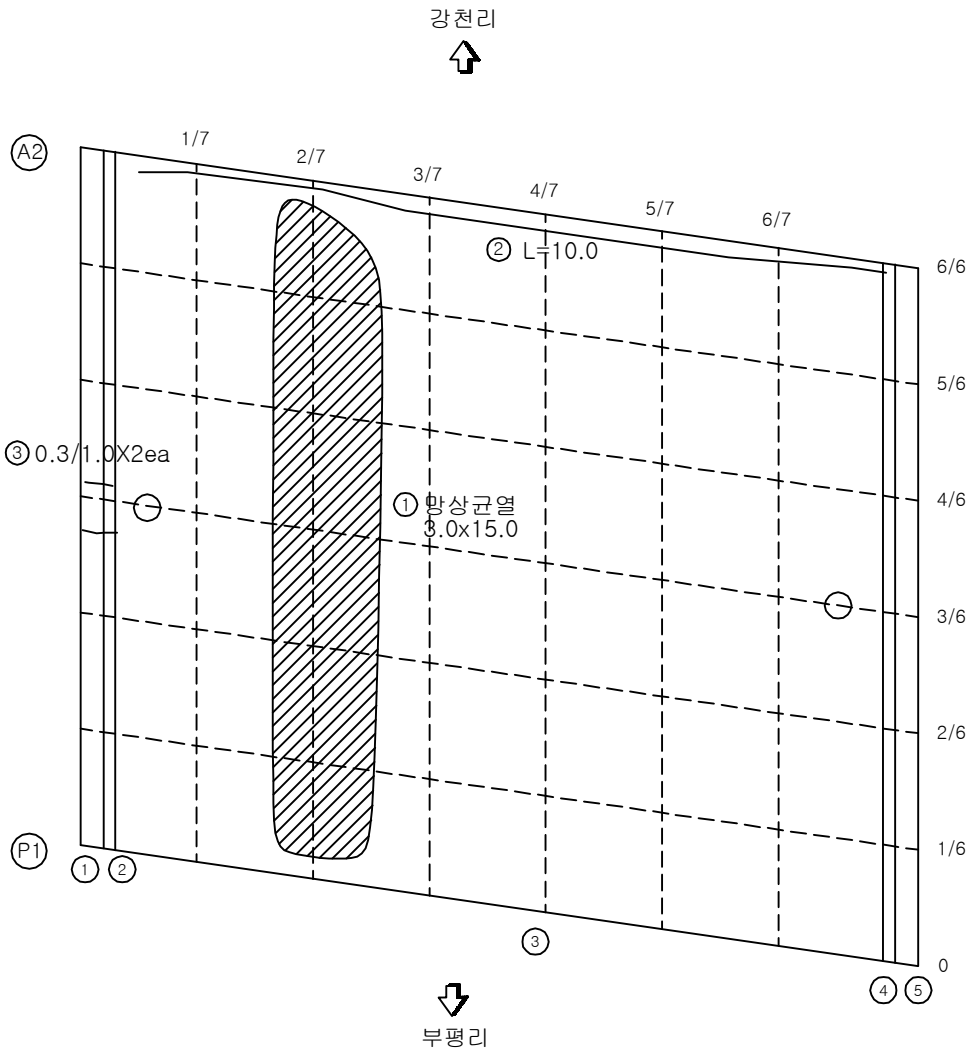
범 례